Grande Progetto Integrato di Montagna

"Agricoltura e Territorio: progetto di sviluppo per le prealpi comasche"

Quaderno delle opere tipo

degli arredi, dotazioni e infrastrutture per la fruizione

Provincia di Como

RegioneLombardia

ERSAF

Ente Regionale per i Servizi all'Agricoltura e alle Foreste

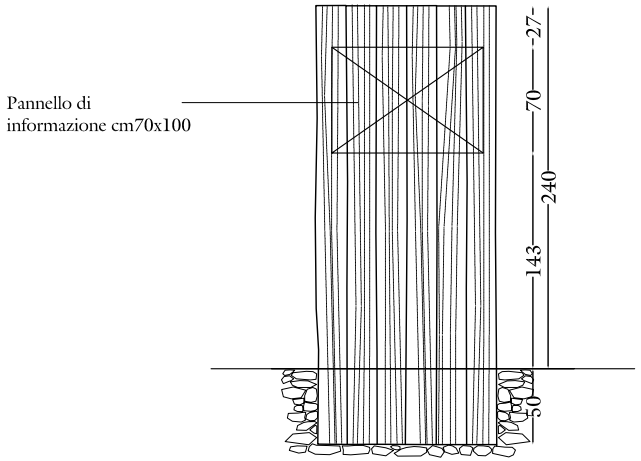

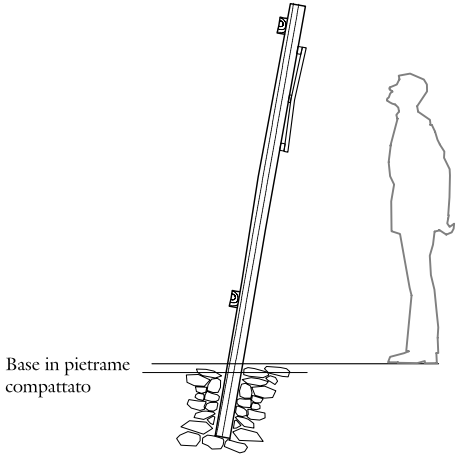

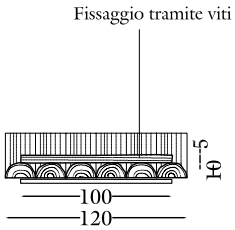

Ambientazioni ottimali

1. In luoghi raggiungibili da mezzi

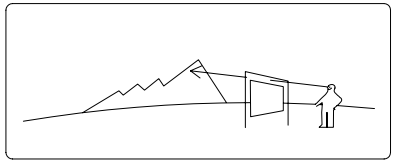

2. In punti panoramici

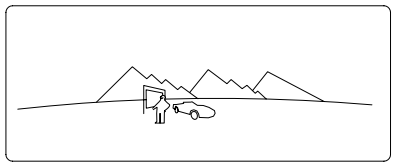

ANALISI DELLE QUANTITA'	U.M.	Quantità
Legname tondo	mc	0.25
Tavolame squadrato	mc	0.01
Viteria/Ferramenta	cad	12
Manodopera	ora	4

N.B.: Il prospetto fornisce una stima indicativa delle quantità necessarie. Le voci e le quantità relative a reperimento materiali, noli, attrezzature, finitura, trasporto e smaltimento sono conglobate.

Bacheca in legno costituita da sei mezzi tronchi del diametro di 20 cm e lunghezza 290 cm disposti in verticale infissa nel terreno per una profondità di ~cm50, con inclinazione di 10° e protetta tramite bruciatura/affumicatura. Gli elementi sono fissati tra loro tramite viti in inox. Dal lato segato verrà posizionato il pannello di dimensioni 70x100cm che sarà sostenuto nella parte superiore ed inferiore da una tavola dello spessore di 3cm, nella parte centrale da una di 1,5cm così che la sua superficie non sia piana ma leggermente concava.

IBG1

Bacheca in legno

Bacheca in legno

COMPONENTI

- n° 12 spinotti in legno diam. mm.20-30 lunghezza 10-15cm

- n° 6 mezzi tronchi diam. 20cm, lunghezza 260cm

- n° 2 tavole 100x10x5cm

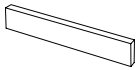

- n° 1 pannello grafico 100x70cm

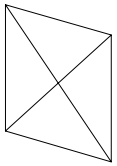

- n° 2 tavole 5x3x100cm

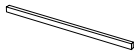

- n° 1 tavola 5x1,5x100cm

IBG1

UTENSILI

motosega

trapano

martello

levigatrice

mazza

ascia

pala

piccone

cannello a gas

LAVORAZIONI

A. MATERIE PRIME

1. Reperimento in loco delle materie prime tramite idonea selezione della pianta da abbattere

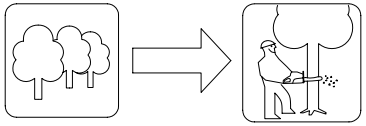

B. COSTRUZIONE

3. Preparazione in loco delle componenti:
A. Taglio delle componenti;
B. Rifinitura delle superfici;

4. Assemblaggio/costruzione in loco

5. Protezione delle parti immerse nel terreno, tramite bruciatura/affumicatura

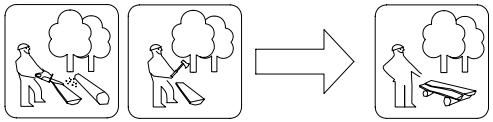

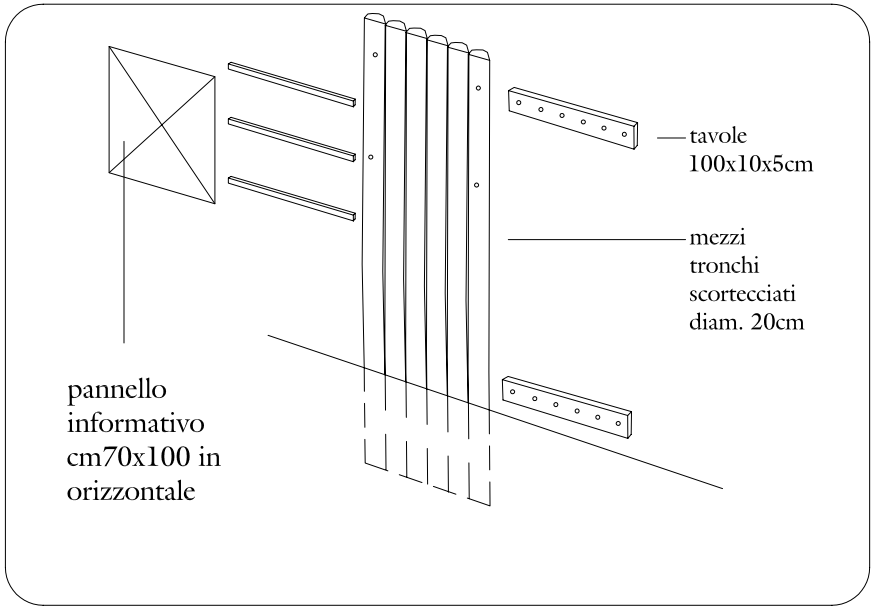

C. RICICLAGGIO/ RECUPERO COMPONENTI

6. Al termine del ciclo di vita del manufatto: smaltimento in loco tramite cippatura e dispersione nel sottobosco oppure sminuzzatura e dispersione di parti nel sottobosco.

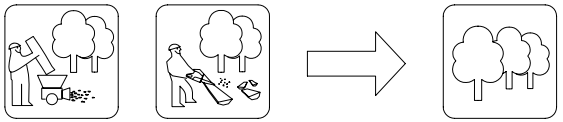

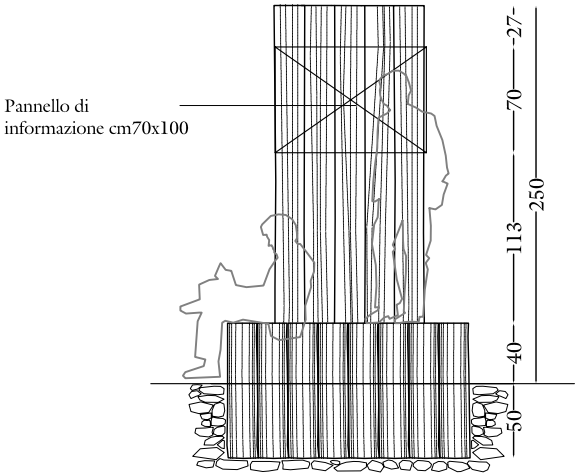

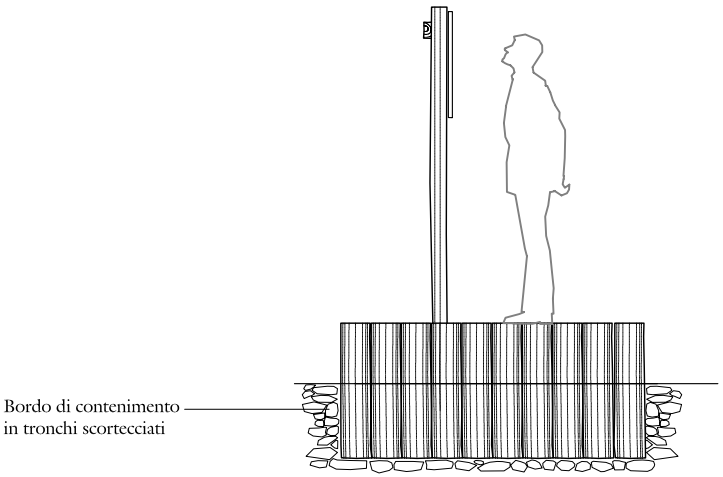

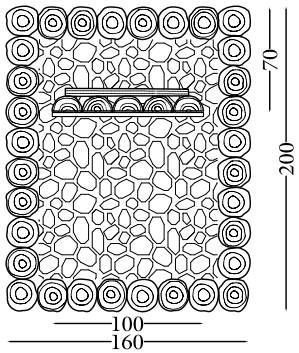

Ambientazioni ottimali

1. In punti panoramici

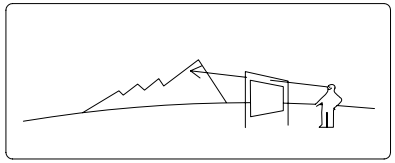

2. In luoghi raggiungibili da mezzi

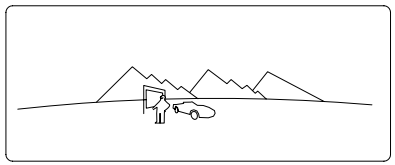

ANALISI DELLE QUANTITA'	U.M.	Quantità
Legname tondo	mc	1.14
Tavolame squadrato	mc	0.01
Viteria/Ferramenta	cad	14
Manodopera	ora	18

N.B.: Il prospetto fornisce una stima indicativa delle quantità necessarie. Le voci e le quantità relative a reperimento materiali, noli, attrezzature, finitura, trasporto e smaltimento sono conglobate.

Bacheca in legno costituita da 5 mezzi tronchi del diametro di 20 cm e lunghezza cm.250 immersi verticalmente, per una profondità di ~cm.40, in un basamento in pietrame a secco. Gli elementi sono fissati tra loro tramite spinotti in legno nella parte posteriore ad una tavola che funge da elemento di irrigidimento. Dal lato segato verrà posizionato il pannello di dimensioni 70x100cm. Il basamento, di forma rettangolare sarà costituito da 32 tronchi circa, infissi nel terreno per una profondità di ~cm.50. Il volume in pietra del riempimento dovrà essere posato a secco. La sua stabilità dovrà essere garantita in presenza di carichi e sollecitazioni, anche in assenza degli elementi di contenimento in legno.

IBG2

Bacheca in legno

COMPONENTI

- n° 6 spinotti in legno diam. mm.20-30 lunghezza 10-15cm

- n° 32 tronchi diam. 20cm, lunghezza 90cm

- n° 5 mezzi tronchi diam. 20cm, lunghezza 300cm

- n° 1 tavola 100x10x5cm

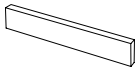

- n° 1 pannello grafico 100x70cm

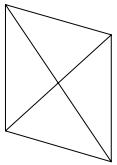

IBG2

UTENSILI

motosega

trapano

martello

levigatrice

mazza

ascia

cannello a gas

pala

piccone

LAVORAZIONI

A. MATERIE PRIME

1. Reperimento in loco delle materie prime tramite idonea selezione della pianta da abbattere

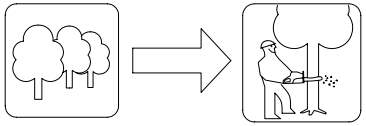

B. COSTRUZIONE

3. Preparazione in loco delle componenti:
A. Taglio delle componenti;
B. Taglio e rifinitura;

4. Assemblaggio/costruzione in loco

5. Eventuale protezione delle parti a contatto con il suolo tramite bruciatura/affumicatura

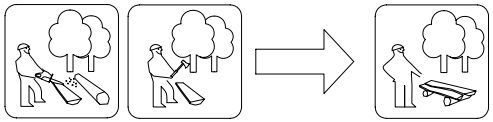

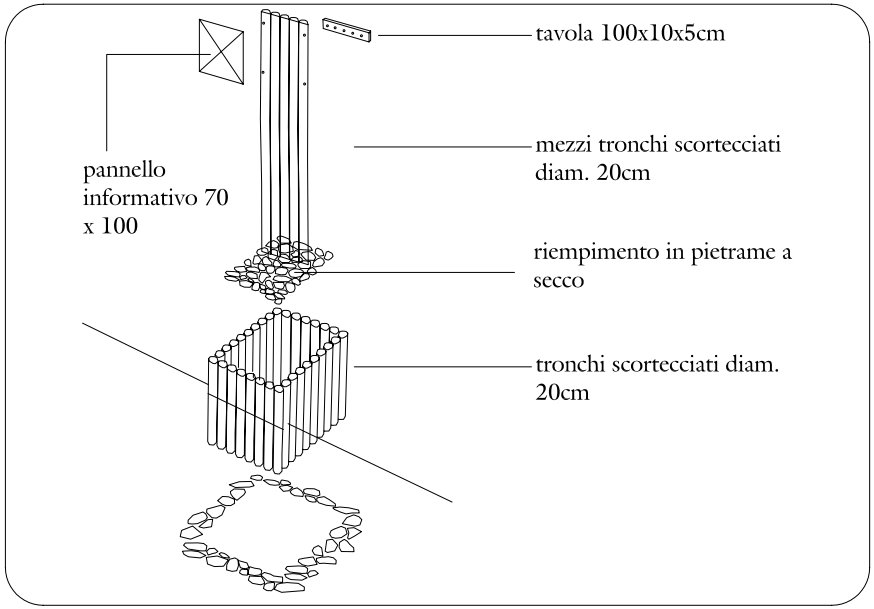

C. RICICLAGGIO/ RECUPERO COMPONENTI

6. Al termine del ciclo di vita del manufatto: smaltimento in loco tramite cippatura e dispersione nel sottobosco oppure sminuzzatura e dispersione di parti nel sottobosco.

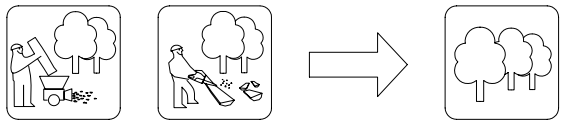

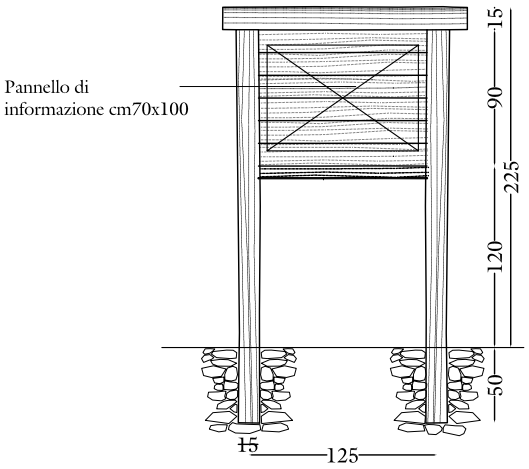

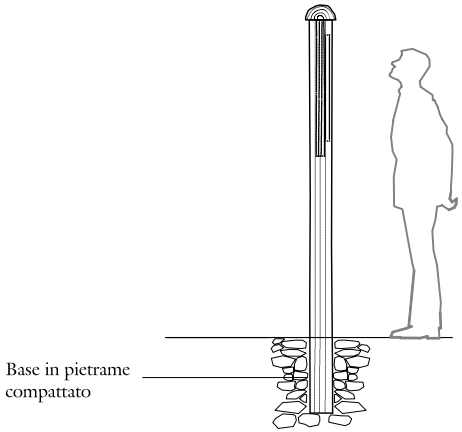

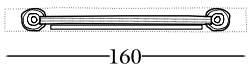

Ambientazioni ottimali

1. In luoghi non raggiungibili da mezzi motorizzati

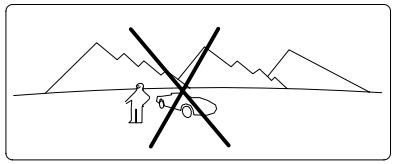

2. Nei punti di convergenza/incroci tra sentieri

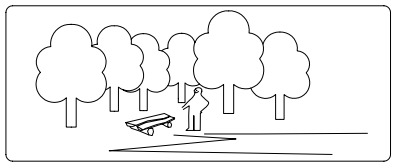

3. In punti panoramici

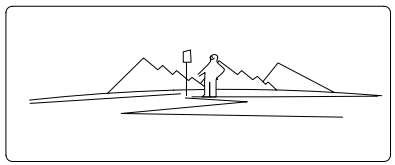

ANALISI DELLE QUANTITA'	U.M.	Quantità
Legname squadrato	mc	0.13
Tavolame squadrato	mc	0.06
Viteria/ferramenta	cad	6
Manodopera	ora	10

N.B.: Il prospetto fornisce una stima indicativa delle quantità necessarie. Le voci e le quantità relative a reperimento materiali, noli, attrezzature, finitura, trasporto e smaltimento sono conglobate.

Bacheca in legno costituita da 2 tronchi del diametro di 15cm e lunghezza 260 cm con base infissa nel terreno per una profondità di ~cm50 e protetta tramite bruciatura/affumicatura. Su di essi verranno realizzati incastri nei quali posizionare 6 tavole 120x15x3cm (lo spessore potrebbe variare in relazione al tipo di legname utilizzato), che fungeranno da piano sul quale collocare il pannello 70x100cm. Nella parte superiore sarà collocato tramite incastro un mezzo tronco lungo 160cm e del diametro di 30cm.

IBG3

Bacheca in legno

COMPONENTI

- n° 6 spinotti in legno diam. mm.20-30 lunghezza 10-15cm (in alternativa viti inox G01 lungh. 80mm.)

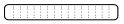

- n° 2 tronchi diam. 15cm, lunghezza 275cm

- n° 1 mezzo tronco diam. 15cm, lunghezza 160cm

- n° 6 tavole 120x15x3cm

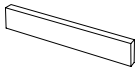

- n° 1 traverso cm8x5

- n° 1 pannello grafico 100x70cm

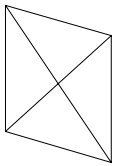

IBG3

UTENSILI

motosega

trapano

martello

levigatrice

mazza

ascia

cannello a gas

pala

piccone

LAVORAZIONI

A. MATERIE PRIME

1. Reperimento in loco delle materie prime tramite idonea selezione della pianta da abbattere

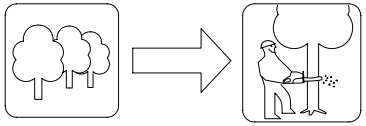

B. COSTRUZIONE

3. Preparazione in loco delle componenti:
A. Taglio delle componenti;
B. Taglio e rifinitura superfici;

4. Assemblaggio/costruzione in loco

5. Eventuale protezione delle parti a contatto con il suolo tramite bruciatura/affumicatura

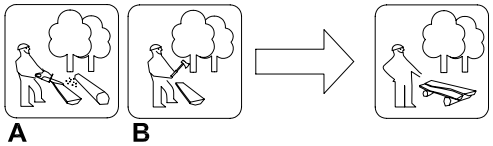

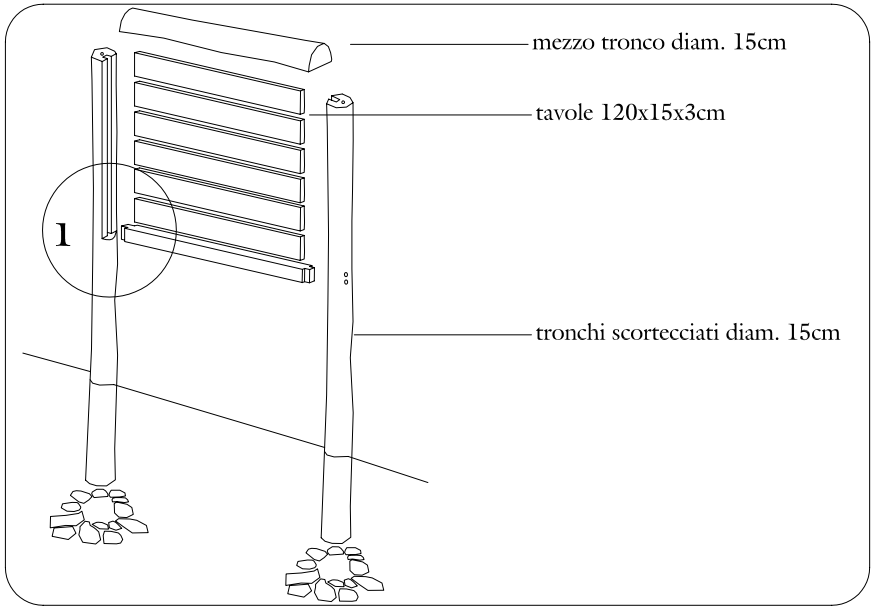

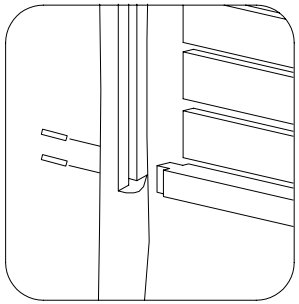

PARTICOLARE 1: incastro e assemblaggio componenti

C. RICICLAGGIO/ RECUPERO COMPONENTI
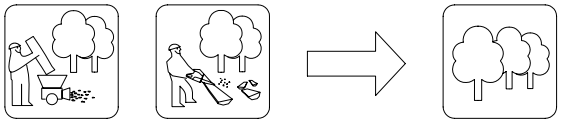
6. Al termine del ciclo di vita del manufatto: smaltimento in loco tramite cippatura e dispersione nel sottobosco oppure sminuzzatura e dispersione di parti nel sottobosco.